АРМИРАНО-БЕТОНСКИ КАНАЛ "БКК-1"
REINFORCED CONCRETE CANAL "BKK-1"

КАПАК
COVER

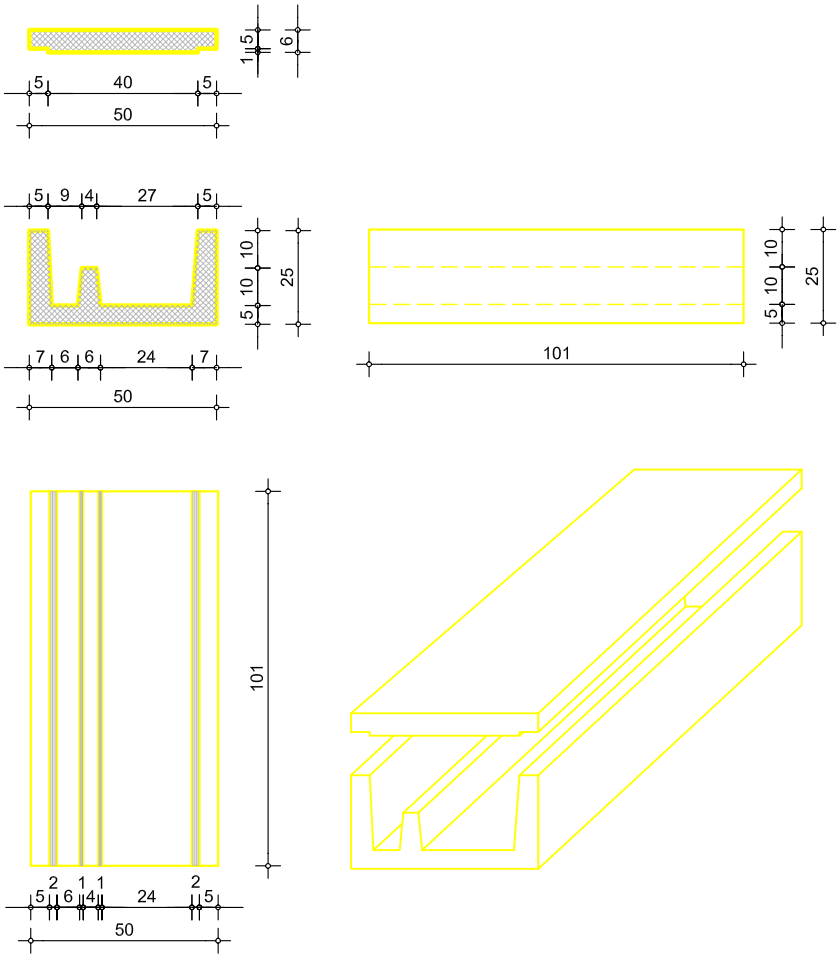

АРМИРАНО-БЕТОНСКИ КАНАЛ "БКК-2"
REINFORCED CONCRETE CANAL "BKK-2"

КАПАК
COVER

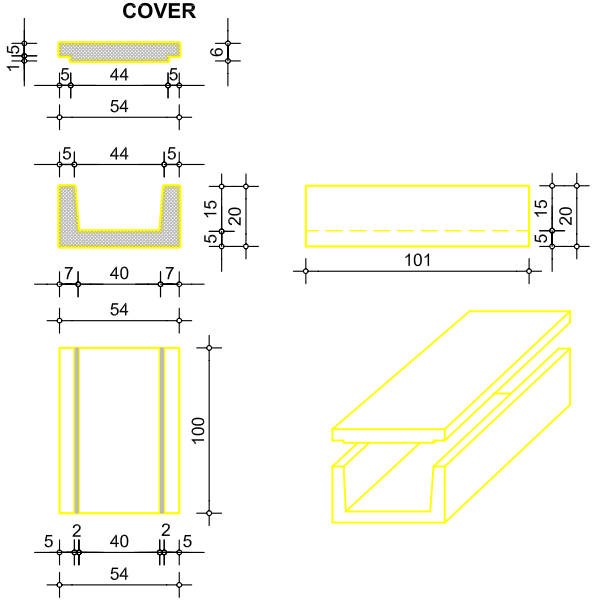
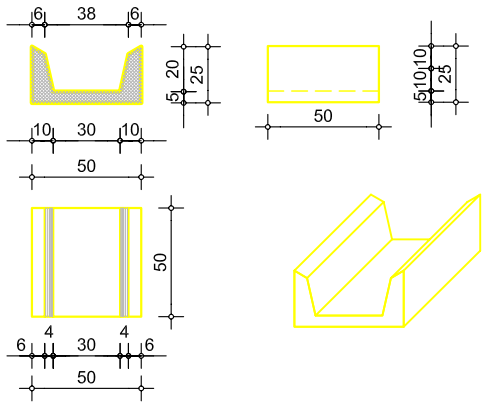
АРМИРАНО-БЕТОНСКИ КАНАЛ "БК"
REINFORCED CONCRETE CANAL "BK"